S.A.S MANDAMAT
2020 Route d'Heyrieux
69360 SAINT-SYMPHORIEN-D'OZON
Tel : 04.72.76.23.93 / Fax : 09.70.10.15.20
Contact@mandamt.com

SUNWARD EUROPE HEAVY INDUSTRY N.V
Add:Nijvenrheidsark 3,3580
Beringen,Belgium
Tel:(0032-011)434666

MandaMat

Please read the maunal book and maintenance book before operation, changes are periodically added to the information, and Sunward may change the products or services described in this book at any time without announcement. All rights of this manual book reserve to Sunward. SUNWARD Internal Use Only

SWE 2019-1

SUNWARD

Great ideal leads to great future

SWE 18UF

MINI PELLE

MandaMat

Puissance nette du moteur: 13.4kW

Poids de la machine: 1880kg

Ultra compact – Zéro déport

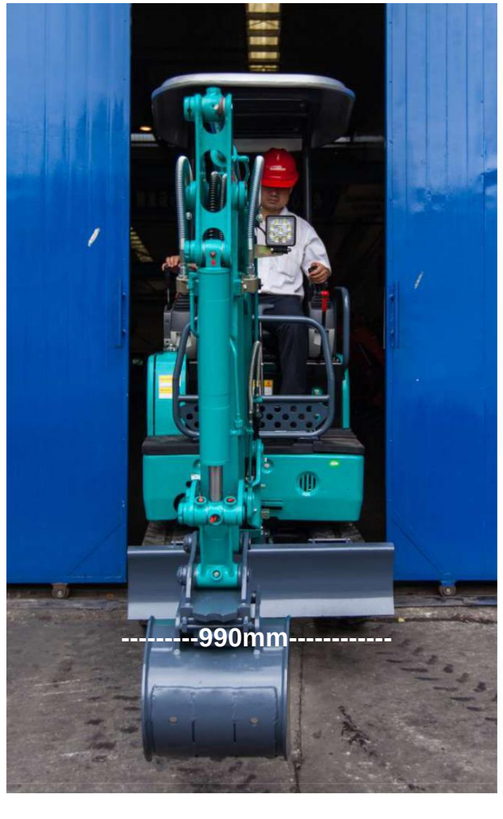

Configuration	Standard	Optionnel
Canopy	●	
Ligne Brise roche	●	
Ligne auxiliaire		●
Ligne hyd. attache rapide		●
Châssis à voie variable	●	

Châssis à voie variable

Un simple levier permet de contrôler la largeur du châssis, Ainsi, pour le transport et les endroits exigus, la largeur minimum sera de 990mm jusqu'à 1320 mm dépliée pour améliorer la stabilité du matériel en condition de travail.

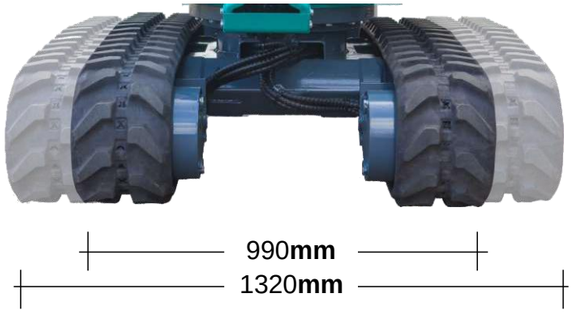

Moteur Yanmar

Conforme aux normes d'émissions les plus strictes Stage 5 (Europe), ce moteur est le plus utilisé sur les gammes compactes. Avec peu de bruit et de vibrations, il est réputé parmi les équipements compacts et il est facile d'entretenir les composants principaux.

Commandes hydrauliques

La ligne brise roche et le déport pied de flèche sont contrôlés indépendamment par des pédales latérales situées de chaque côté des manettes d'avancement.

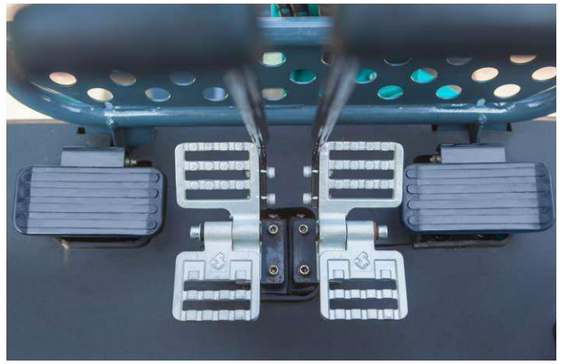

Passage des vitesses automatique

Système de déplacement fiable : le couple moteur élevé et la fonction de changement de vitesse automatique permettent une marche libre dans diverses conditions de travail, avec deux options de chenilles : une chenille en acier et une chenille en caoutchouc.

Facile à transporter

Travailler confortablement et en sécurité

Le canopy certifié FOPS et TOPS protège le conducteur en cas de chute ou de renversement. L’arceau de sécurité à deux fixations est plus simple et plus rapide à assembler et à démontrer. La cabine est équipée d'un siège à suspension mécanique pour un plus grand confort.

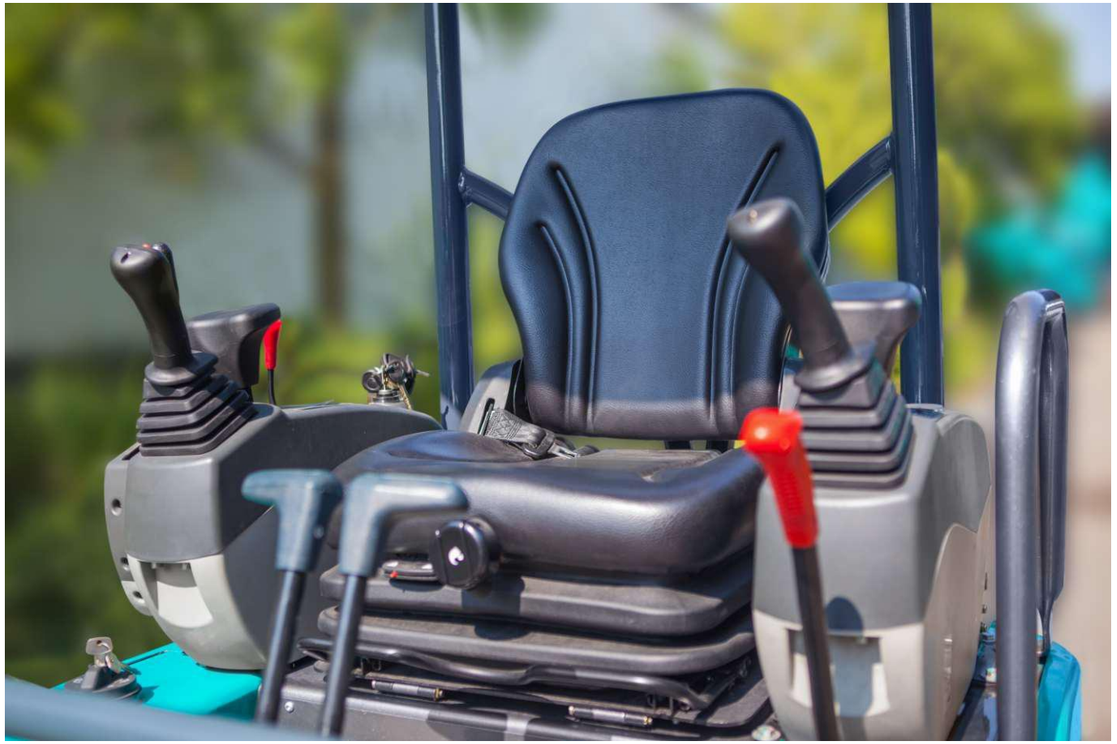

Moniteur avancé

Le tableau de bord digital à LED affiche la date, les heures de travail, le niveau d'huile et la température de l'eau, Elle intègre également les fonctions de commutation à double vitesse de translation, de la commande des phares de travail et d'afficher une partie des défauts.

Liste des éléments affichés

- Température du liquide de refroidissement
- Heures de travail
- Avertissement sur la pression de l'huile
- Indicateur de chargement
- Régime moteur
- Eclairage de fonctionnement
- Temoin de chauffe
- Indicateurs divers du moteur
- Niveau du carburant
- Indicateur du moniteur de fonctionnement
- Temps

Service facile

Les éléments de filtre à air, de filtre à huile moteur, de séparateur huile-eau, de filtre à carburant et de réservoir d'eau auxiliaire sont facilement accessibles. Le système de lubrification centralisée est facile et simple à entretenir.

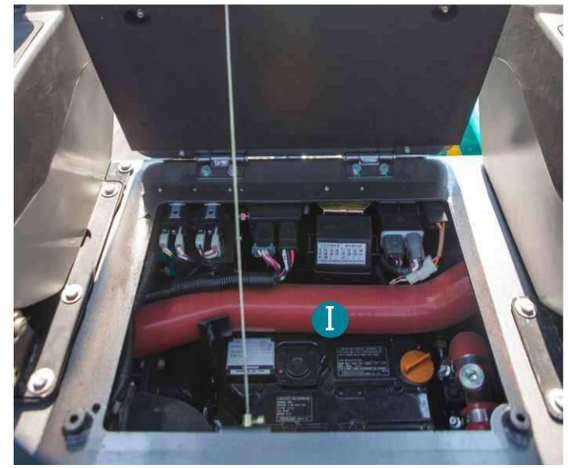

- A Filtre à air
- B Réservoir auxiliaire
- C Manomètre centralisé
- D Filtre huile-eau
- E Filtre à carburant
- F Pompe d'alimentation carburant
- G Filtre à huile
- H Bouchon du réservoir d'huile du moteur
- I Boitier électrique de contrôle central

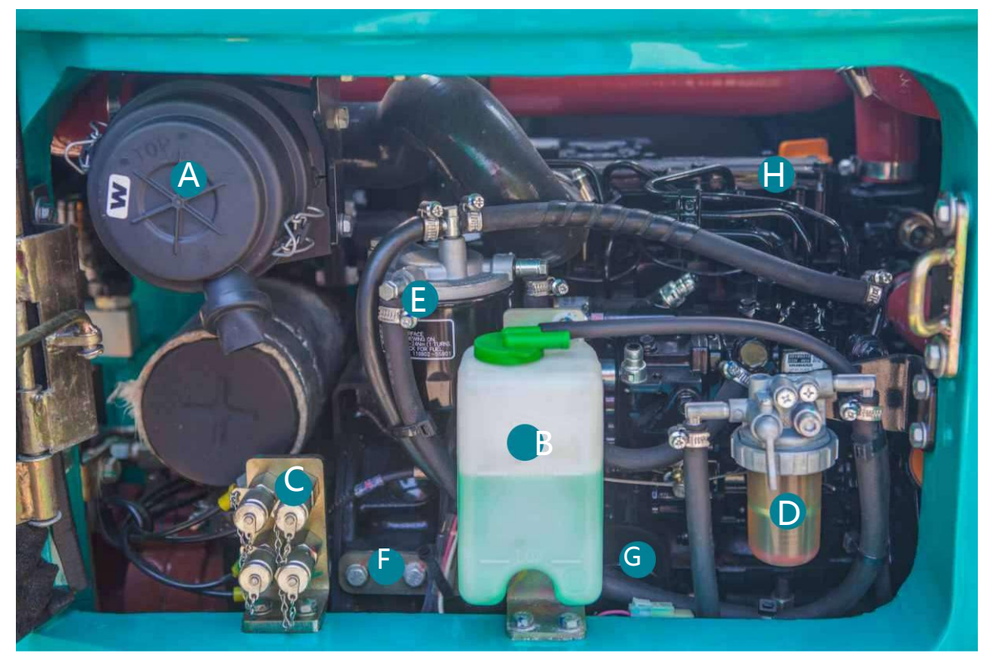

Phare de travail à LED

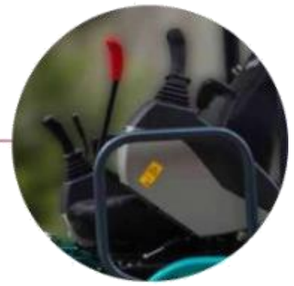

Levier de sécurité

Protection de flexibles en acier

Déport pied de flèche

Tuyaux auxiliaires (standard)
Ligne hydraulique pour attache rapide (option)

Lame repliable

Caractéristiques

L'équipement standard et optionnel varie d'un pays à l'autre. Pour plus d'informations, veuillez nous contacter.

Moteur

Filtre à huile	●
Filtre de carburant	●
Filtre séparateur huile/eau	●
Filtre à air	●
Radiateur	●
Alternateur	●
Réservoir d'eau auxiliaire	●
Pompe électrique alimentation	
Silencieux	●

Système hydraulique

Manette hydraulique de contrôle par le conducteur	●
Système de freins de stationnement en rotation	●
Système de frein de stationnement en marche	●
Système de déplacement à deux vitesses	●
Système de changement de vitesses automatique	●

Eclairage

Phare de travail sur flèche	●
Phare sur châssis	●

Cabine

Radio AM/FM	○
Siège à suspension	●
Système de démarrage de la sécurité du moteur	●
Ceinture de sécurité	●
FOPS / TOPS de la canopée	○

Equipements

Godet 260 mm	○
Godet 400 mm	●
Godet 600 mm	○
Godet 1000 mm	○
Ligne brise roche	●
Ligne auxiliaire	●
Ligne hydraulique pour attache rapide	○

Voie

Chenille en acier 230 mm	○
Chenille en caoutchouc 230 mm	●

● Équipement standard ○ Équipement optionnel

Paramètres techniques de SWE18UF

Type de cabine			canopy
Capacité du godet, std.		m³	0.04
Largeur du godet		mm	380
Poids de la machine		kg	1880
Dimensions	Longueur totale	mm	3582
	Hauteur totale	mm	2415
	Largeur totale	mm	990
	Garde au sol	mm	160
Moteur	Marque		Yanmar
	Modèle		3TNV80F-SSSU
	Cylindrée	L	1.267
	Puissance	kW/rpm	13.4/2200
Rayons de fonctionnement	Portée d' attaque max.	mm	3458
	Hauteur max. de charg.	mm	2431
	Portée d' attaque max. au sol	mm	2206
	Profondeur de fouille maxi	mm	1590
	Rayon max. de fouille	mm	3942
	Angle du déport de flèche (gauche/droit)	°	71/49
	Rayon de pivotement avant	mm	1794
	Rayon d'oscillation	mm	680
	Force d' excavation maximale (Bras)	kN	11.24
	Force d' excavation maximale godet	kN	22.7
Voie	Type	mm	Chenilles en caoutchouc
	Largeur de la voie	mm	230
	Longueur des chenilles	mm	1538
Châssis	Empattement	mm	1210
	Largeur – centre chenille	mm	760/1090
	Vitesse de déplacement (Rapide/lente)	km/h	3.5/2
	Capacité de gravissement de pente	°	30
Vitesse de rotation		rpm	10
Dimensions lame	Largeur	mm	990/1320
	Hauteur	mm	267
	Position haute / basse	mm	216/270
Pompes hydrauliques			2 pompes à piston variables (21L/min) + 1 boite de vitesse (15L/min) + 1 pompe à engrenage (5.9L/min)
Capacité du réservoir de carburant		L	24.6
Capacité du réservoir d'huile hydraulique		L	18.6

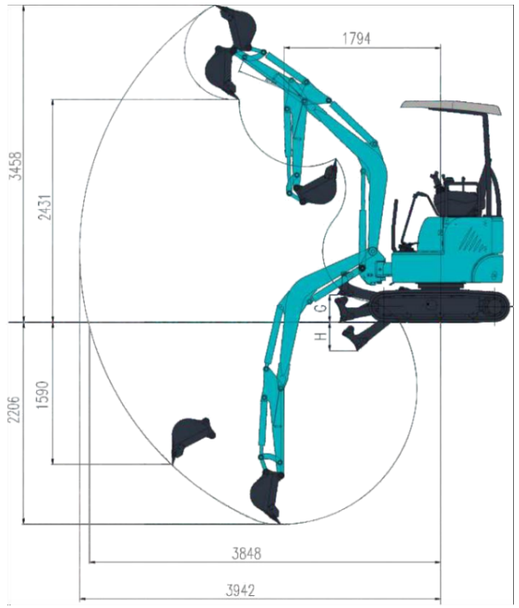

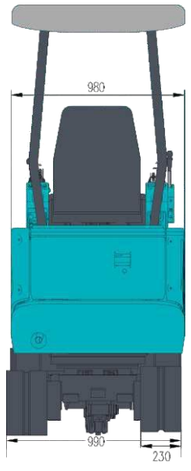

Capacité de charge :

Hauteur du point de levage	Rayon du point de levage (MAX)		Rayon du point Hauteur de levage (3.0m)		Rayon du point Hauteur de levage (2.0m)	
	Sur le devant(kg)	Sur le côté(kg)	Sur le devant(kg)	Sur le côté(kg)	Sur le devant(kg)	Sur le côté(kg)
2.5m	220.10*	224.90*	205.80*	215.40*	–	–
2.0m	220.10*	224.90*	220.10*	224.90*	–	–
1.0m	229.70*	234.50*	244.10*	248.90*	368.50*	406.80*
0m	258.40*	258.40*	268.00*	277.60*	449.90*	469.00*
—1.0m	253.60*	253.60*	-	-	368.50*	358.90*

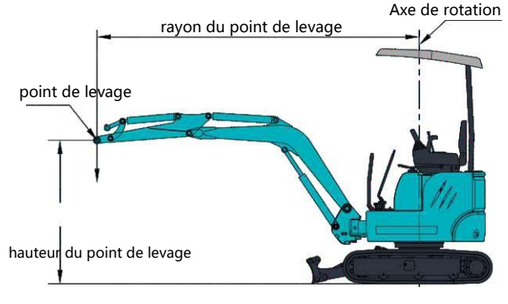

Remarques :

1) La charge avec * est limitée par la capacité hydraulique et basée sur ISO 10567. Les charges évaluées ne dépassent pas 87% de la capacité hydraulique.

2) La charge sans * est limitée par la charge de basculement et basée sur ISO 10567. Les charges évaluées ne dépassent pas 75% de la capacité de basculement.

3) Le godet, le crochet, l'élingue et les autres accessoires de levage de la pelle ne sont pas inclus dans ce tableau.